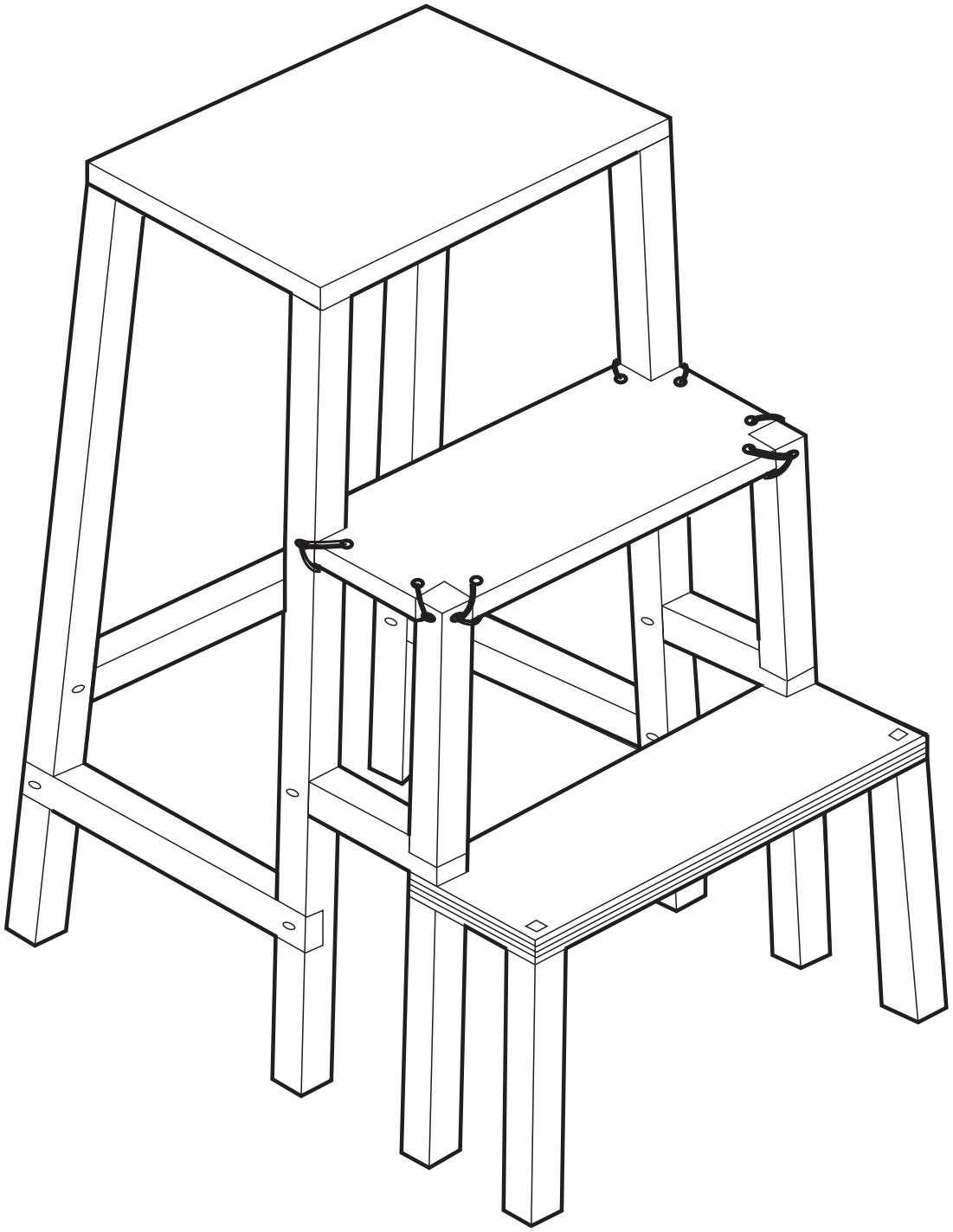

MARCHE APRÈS MARCHE

Ce marche pied a pour but de permettre à des usagers peu expérimentés en bricolages de développer leur capacité à ruser en rendant fonctionnel ce produit acheté hors d'usage.
Il s'agit pour l'usager de rendre rigide chacune des marches. En intervenant sur la rigidité de la matière, de l'assemblage ou de la structure, marche après marche.
Il acquiert par le biais de cet objet de nouvelles capacités et connaissances dans le bricolage ainsi que des biens matériels pour ses futurs projets.

CONTACTS

SCIERIES
- Desaize

02 99 69 91 52
Contactait mais j'ai ensuite trouvé Bois Center (plus proche)

FOURNISSEURS
- Bois Center

02 23 48 30 30
Fournit et découpé là bas.

- Point P

Pièce de bois trop grande et trop cher.

EBENISTES
- Atelier Delannoy Maxime

06 14 52 39 56
Pouvait me rencontrer mais se trouve en dehors de Rennes. M'a dit de contacter Emmanuel Pamphile, l'ébéniste des laboratoires de sa part.

- Pamphile Emmanuel

06 23 99 41 29
Ebeniste que j'ai rencontré pour me conseiller sur la réalisation de mon projet et qui m'a ensuite raboté mes pièces.

AUTRES
- Laure Manac'h

Contacter via Facebook (pas trouvé d'adresse mail sur internet, ni sur son tumblr) pour savoir de quelle corde il s'agissait. Message sans réponse.

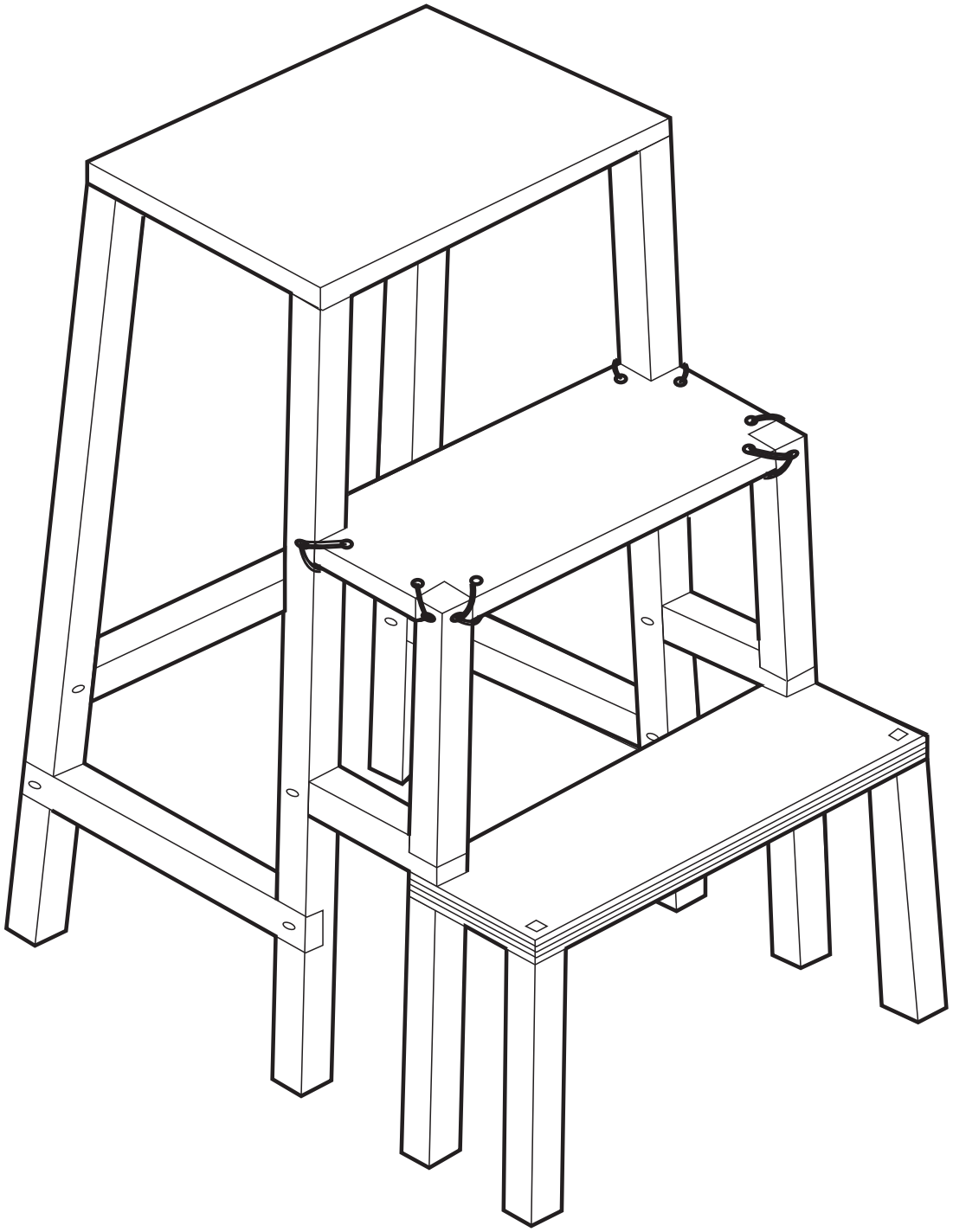

COMMUNICATION USAGER

Pour la réalisation de ce produit vous aurez besoin d' acquérir de différents outils. Ils vous seront annoncés à chaque début de construction.

La construction de ce produit se déroule en trois temps. Concernant la première marche il vous faudra rigidifier la matière, pour la seconde marche l'assemblage de celle ci avec les pieds et pour la dernière rigidifier la structure de celle ci.

Bon courage.

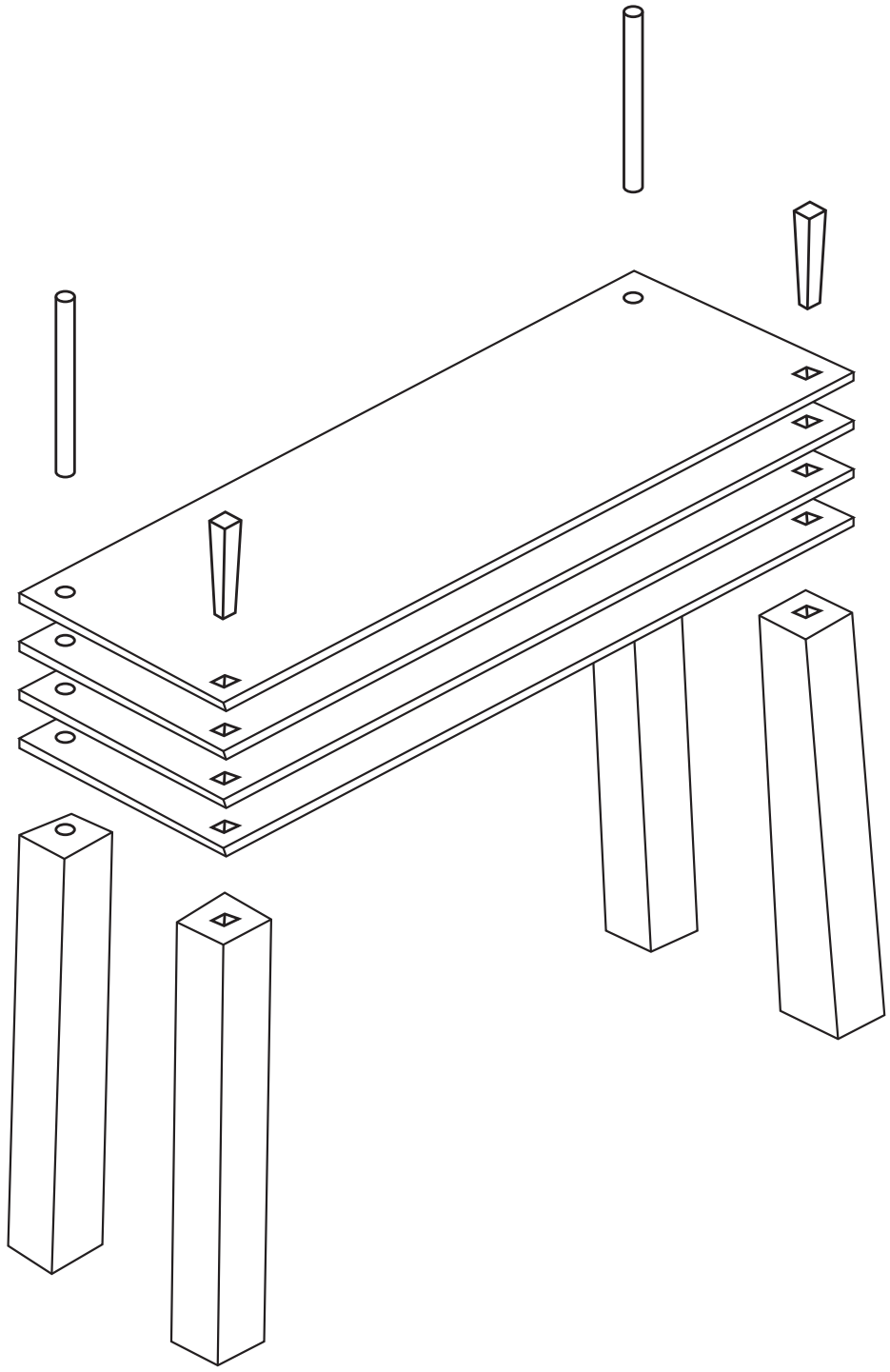

PREMIÈRE MARCHE
RIGIDIFIER LA MATIÈRE

La réalisation de la première marche consiste à prendre conscience des fragilités du bois face à un effort exercé sur lui. Par la même occasion de comprendre l'intérêt du contre plaqué.

Vous aurez besoin ici :
- 1 maillet
- 1 cale à bois
- colle à bois
- Serre-joint

Il vous est fournit pour cette étape :
- 4 panneaux de 5mm d'épaisseur, dont 2 avec le sens du fil dans la profondeur de la marche et les 2 autres dans la largeur. Il vous faudra faire attention à la largeur des perforations carrées. Du haut vers le bas, les perforations devront être décroissantes.
- 4 pieds de 25cm de haut, dont 2 inclinés dans la largeur de la marche et les 2 autres dans la largeur et la profondeur. Attention ça aura son importance dans le montage du marche pied. Regardez bien les plans (plan d'ensemble, plan pièce 7 et 8)
- 2 tourillons coniques
- 2 chevilles striées

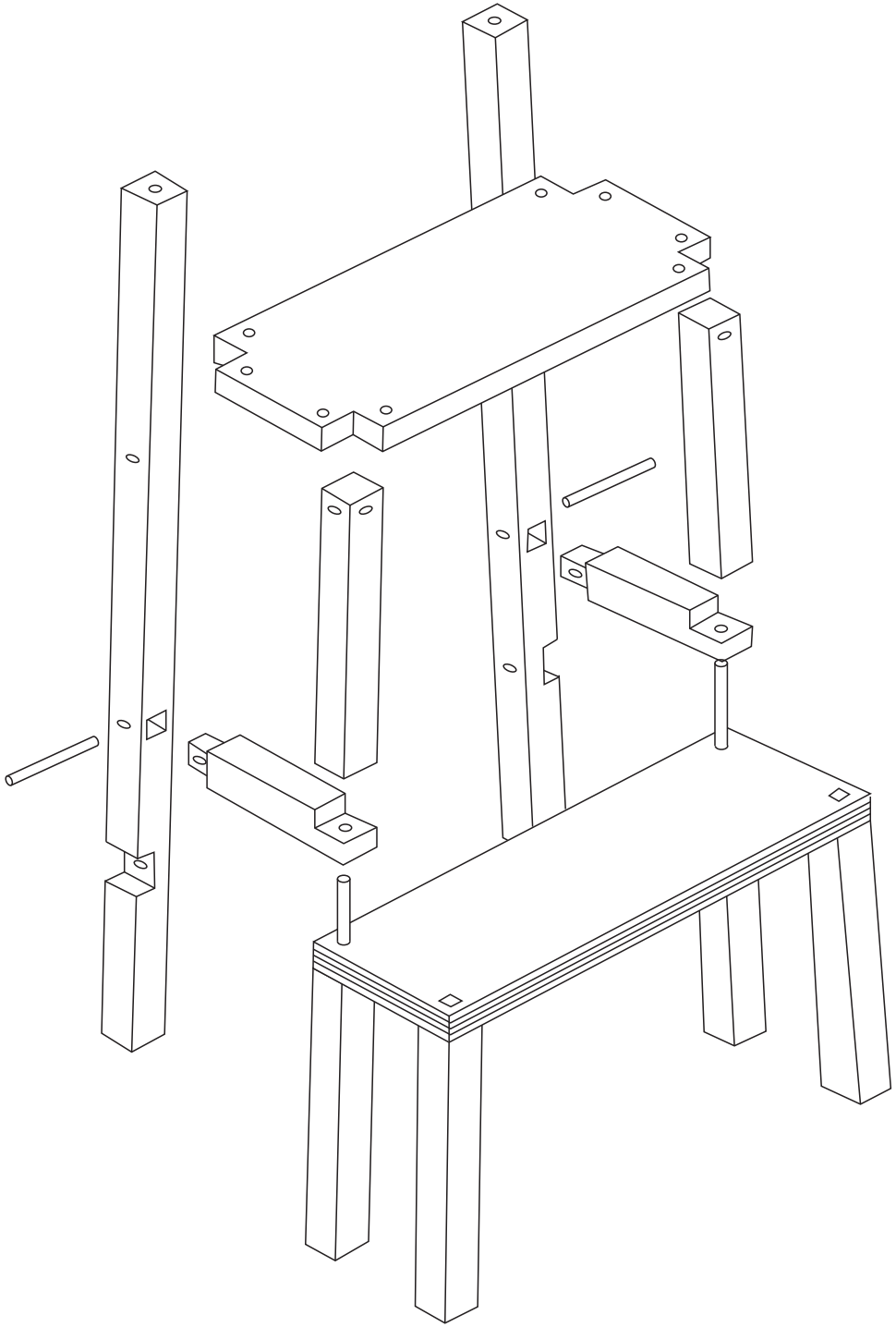

DEUXIÈME MARCHE
RIGIDIFIER L'ASSEMBLAGE

Après la construction de la première marche, Il s'agit à présent pour vous d'assembler la seconde marche au piètement sans vous servir de la quincaillerie habituelle tels que les clous et les vis. Ainsi vous vous rendrez compte qu'un assemblage avec de la corde peut être tout aussi résistant et vous mettrez en place un système de serrage utilisé pour une machine à bois, une scie ...

Vous aurez besoin ici :
- 1 ciseau
- 1 cale à poncer

ainsi que les outils précédemment utilisés pour la première marche.

Il vous est fournit pour cette étape :
- 1 panneau de 2cm d'épaisseur perforé à plusieurs endroit pour y passer la corde. Attention le passage de la corde devra respecter les instructions énoncer pour atteindre une efficacité suffisante pour soutenir une centaine de kilo.
- 1 clé pour venir terminer le noeud de la corde et la tendre.
- 2 traverses pour éviter que les pieds ne s'écartent. Attention toujours à leur positionnement.
- 2 petits pieds perforés en haut vers l'extérieur.
- 2 grands pieds, eux aussi perforés vers l'extérieur de la marche.

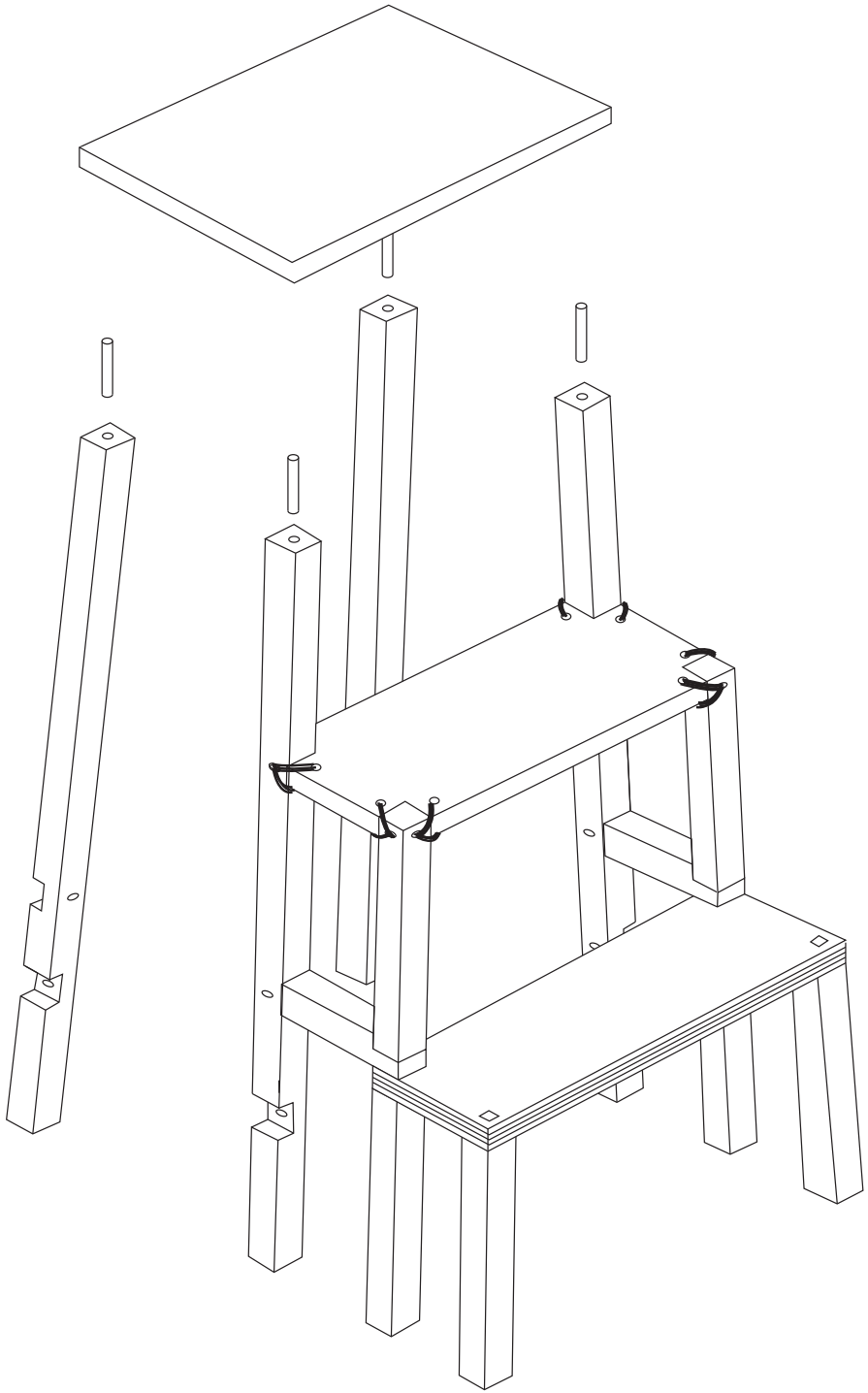

TROISIÈME MARCHE
RIGIDIFIER LA STRUCTURE

Pour finir, il vous faut à présent observer les objets de votre entourage et leur mise en oeuvre qui vous feront remarquer différentes façons de rigidifier une structure. Ces techniques permettent d'éviter que les pieds flambent sous la pression et se cassent.

Vous aurez besoin ici :
De tous les outils précédemment utilisés.

Il vous est fournit pour cette étape :
- 1 panneau de 2cm d'épaisseur.
- 2 grands pieds.
- 4 chevilles striées.

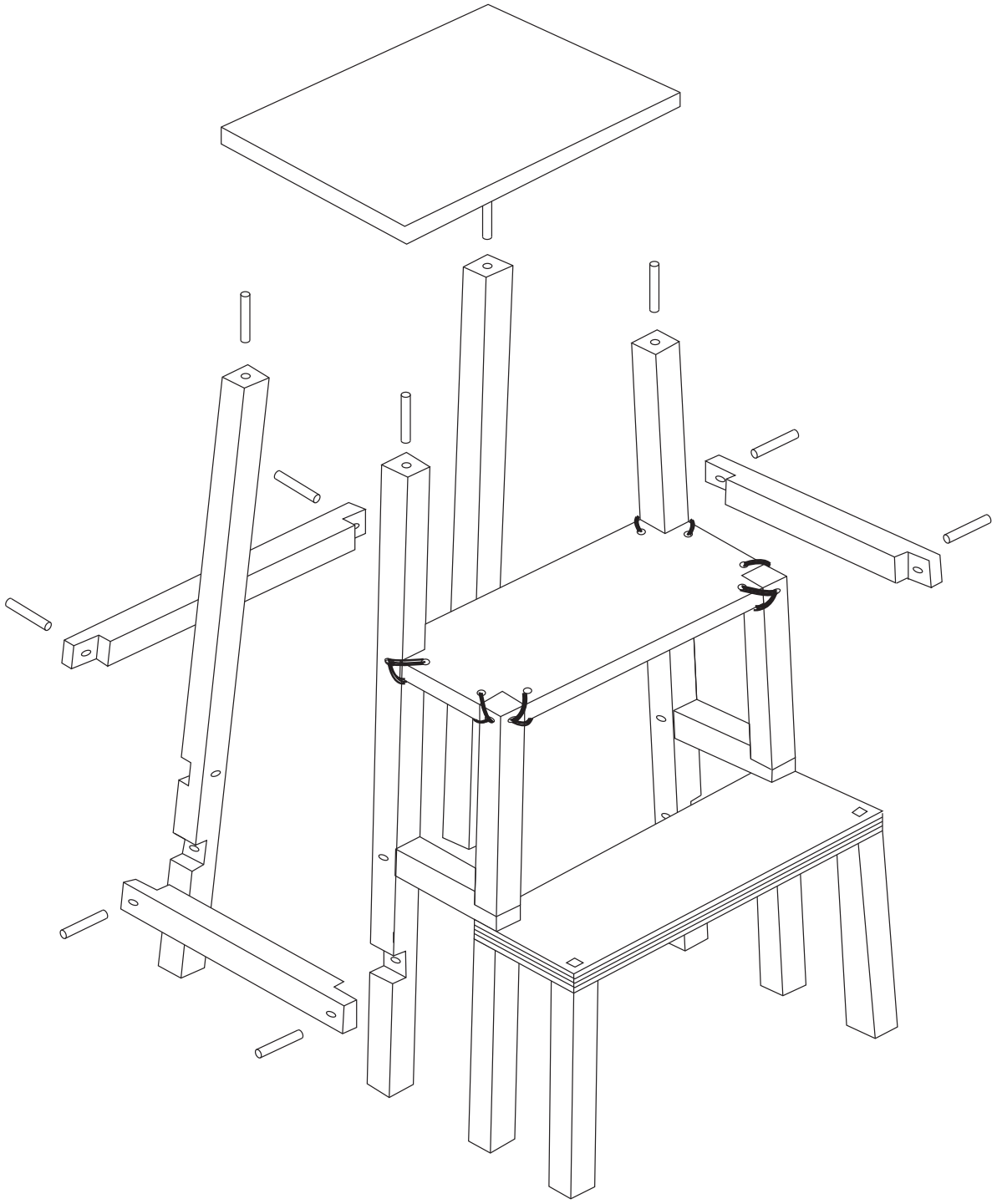

PLANS

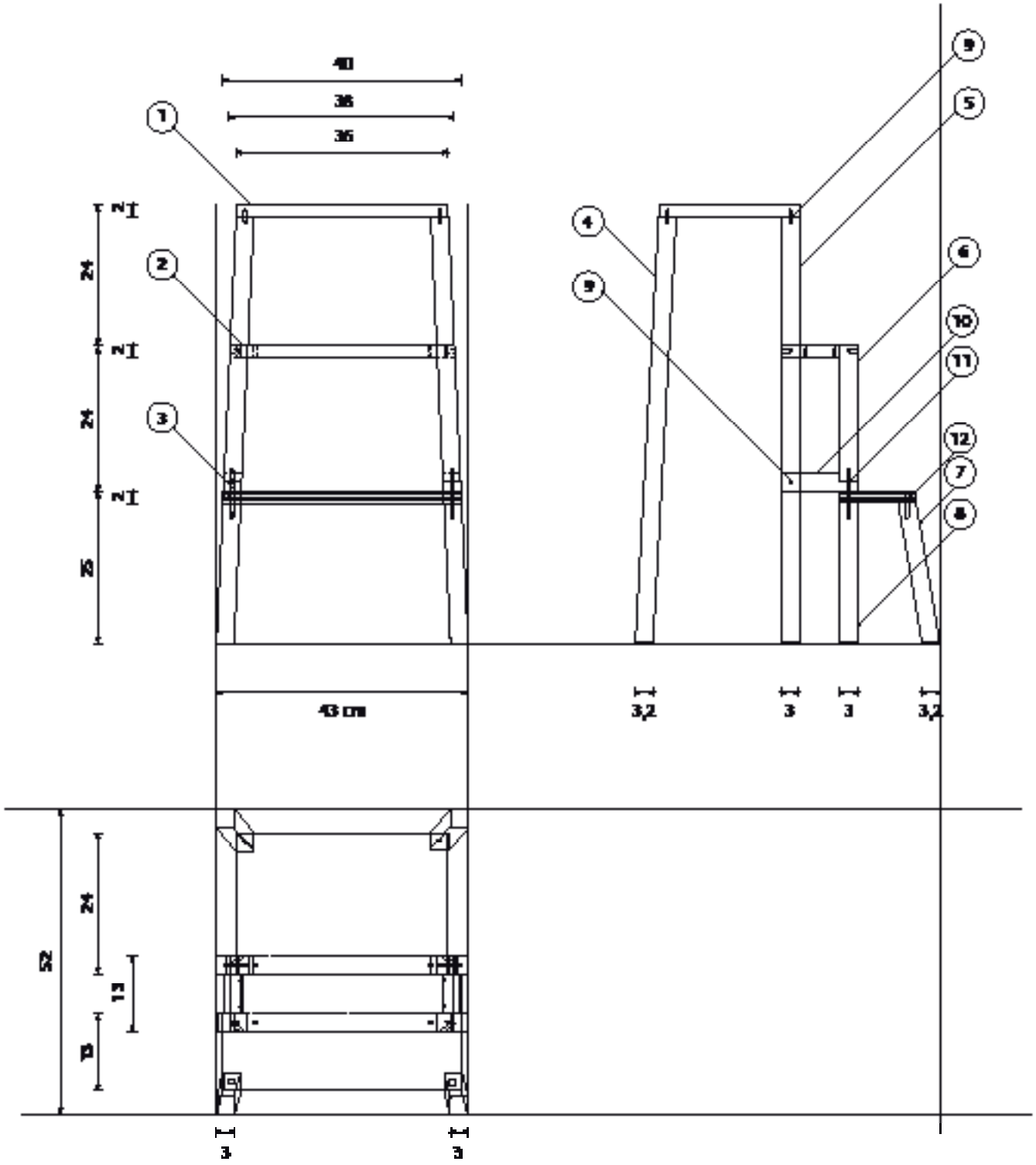

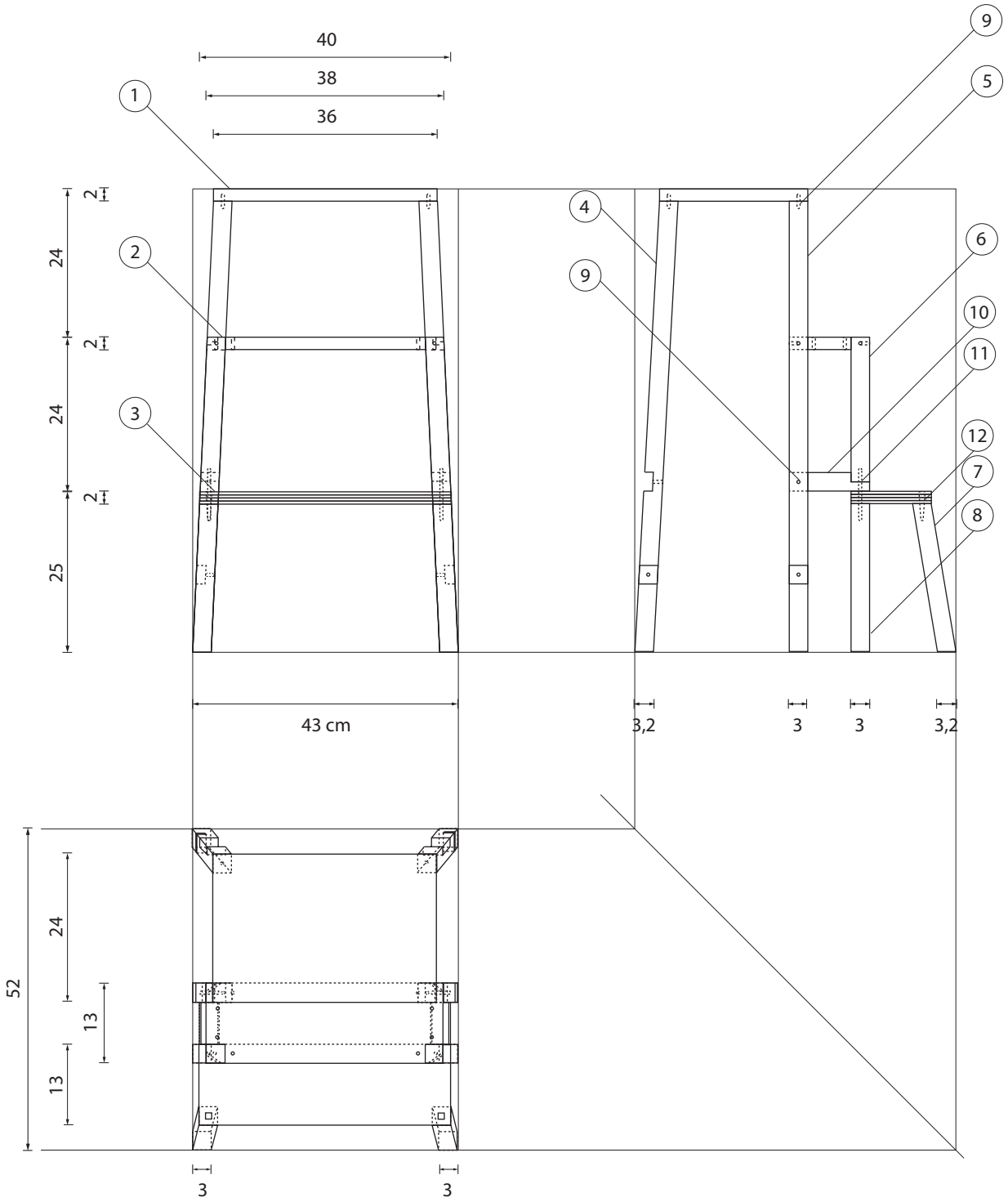

rpr	nbr	désignation	matière	observations
12	2	tourillon conique		
11	2	cheville		
10	2	traverse	hêtre	
9	6	cheville		
8	2	pied marche basse arrière	hêtre	
7	2	pied marche basse avant	hêtre	
6	2	pied marches milieu et basse	hêtre	
5	2	pied marches haute et milieu	hêtre	
4	2	grand pied	hêtre	
3	4	marche basse	hêtre	
2	1	marche milieu	hêtre	
1	1	marche haute	hêtre	

	Marche pied	
19/01/2012		Format A4
Laëtitia Avril		Échelle 1/10 - cm

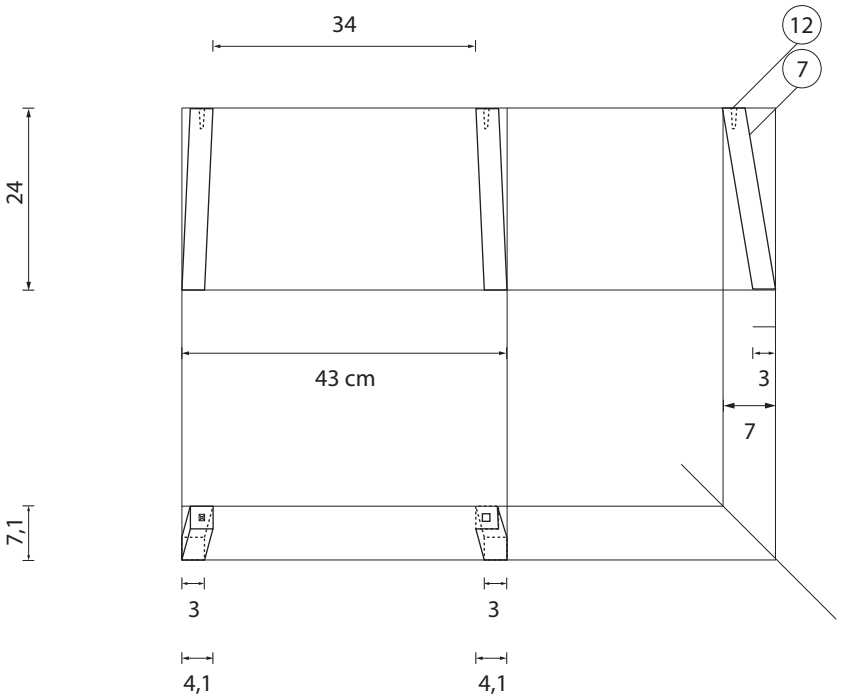

rpr	nbr	désignation	matière	observations
12	2	perforation tourillon conique		
7	2	pied marche basse avant	hêtre	

	Marche pied Pièce 7	
19/01/2012		Format A4
Laëtitia Avril		Échelle 1/10 - cm

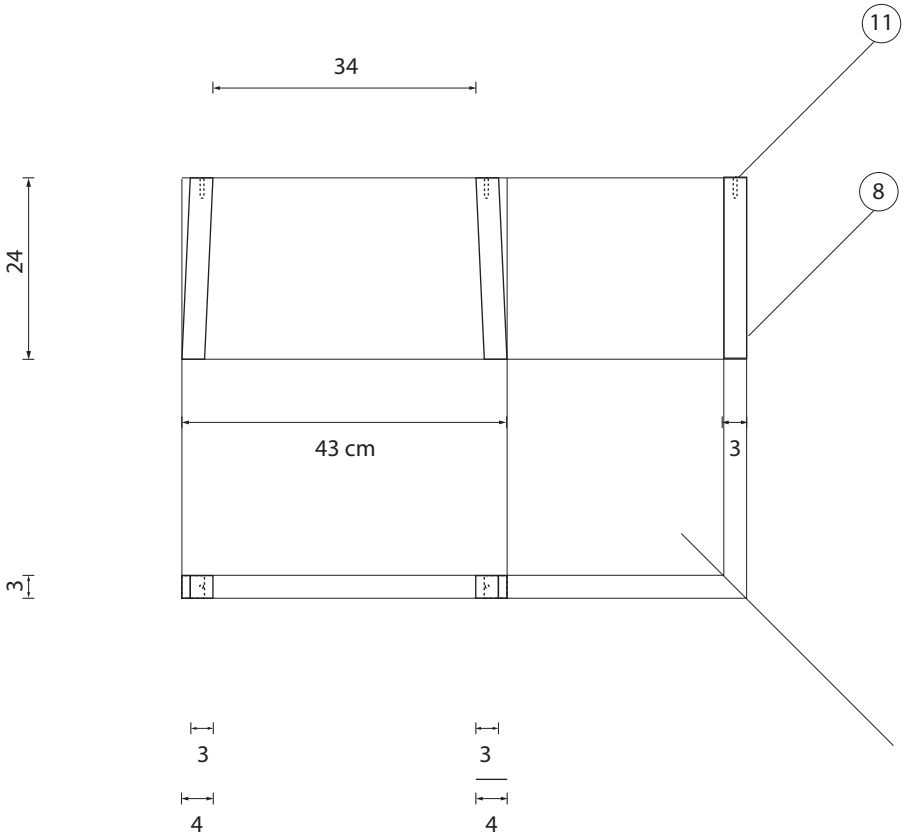

11	2	perforation cheville		
8	2	pied marche basse arrière	hêtre	
rpr	nbr	désignation	matière	observations

	Marche pied Pièce 8	
19/01/2012		Format A4
Laëtitia Avril		Échelle 1/10 - cm

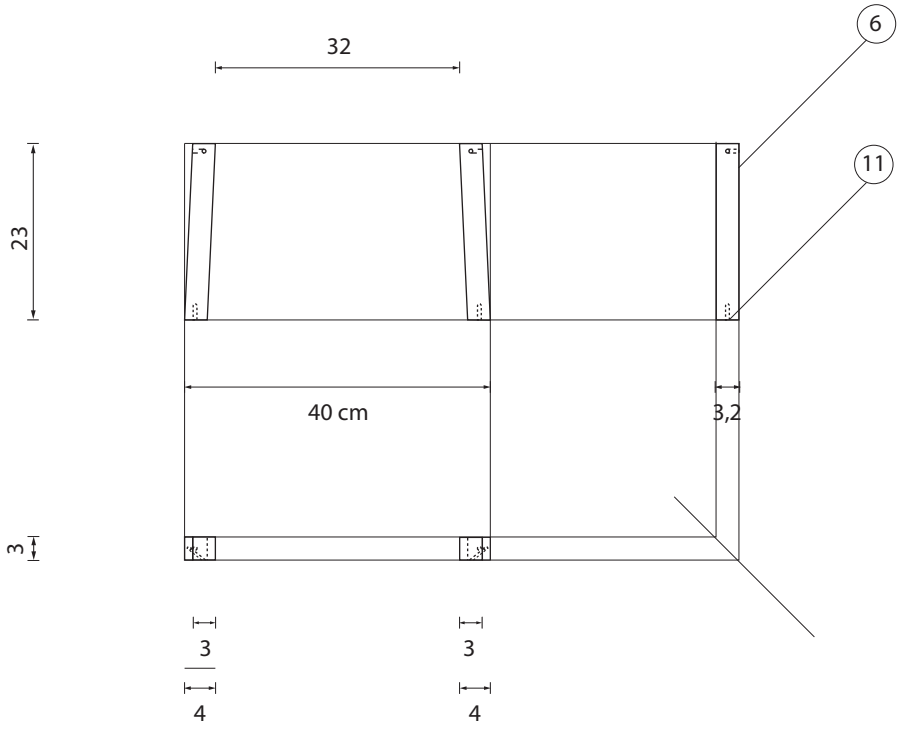

rpr	nbr	désignation	matière	observations
11	2	perforation cheville		
6	2	pied marches milieu et basse	hêtre	

	Marche pied Plèce 6	
19/01/2012		Format A4
Laëtitia Avril		Échelle 1/10 - cm

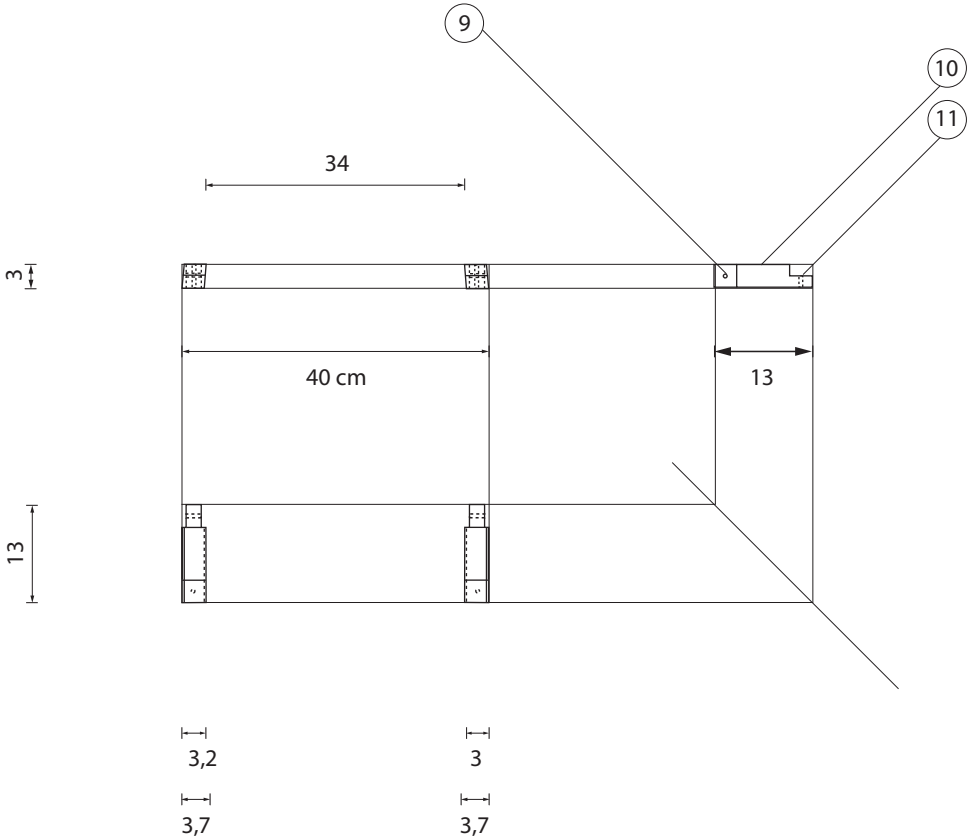

rpr	nbr	désignation	matière	observations
11	2	traverse	hêtre	
10	2	perforation cheville		
9	6	perforation cheville		

	Marche pied Pièce 11	
19/01/2012		Format A4
Laëtitia Avril		Échelle 1/10 - cm

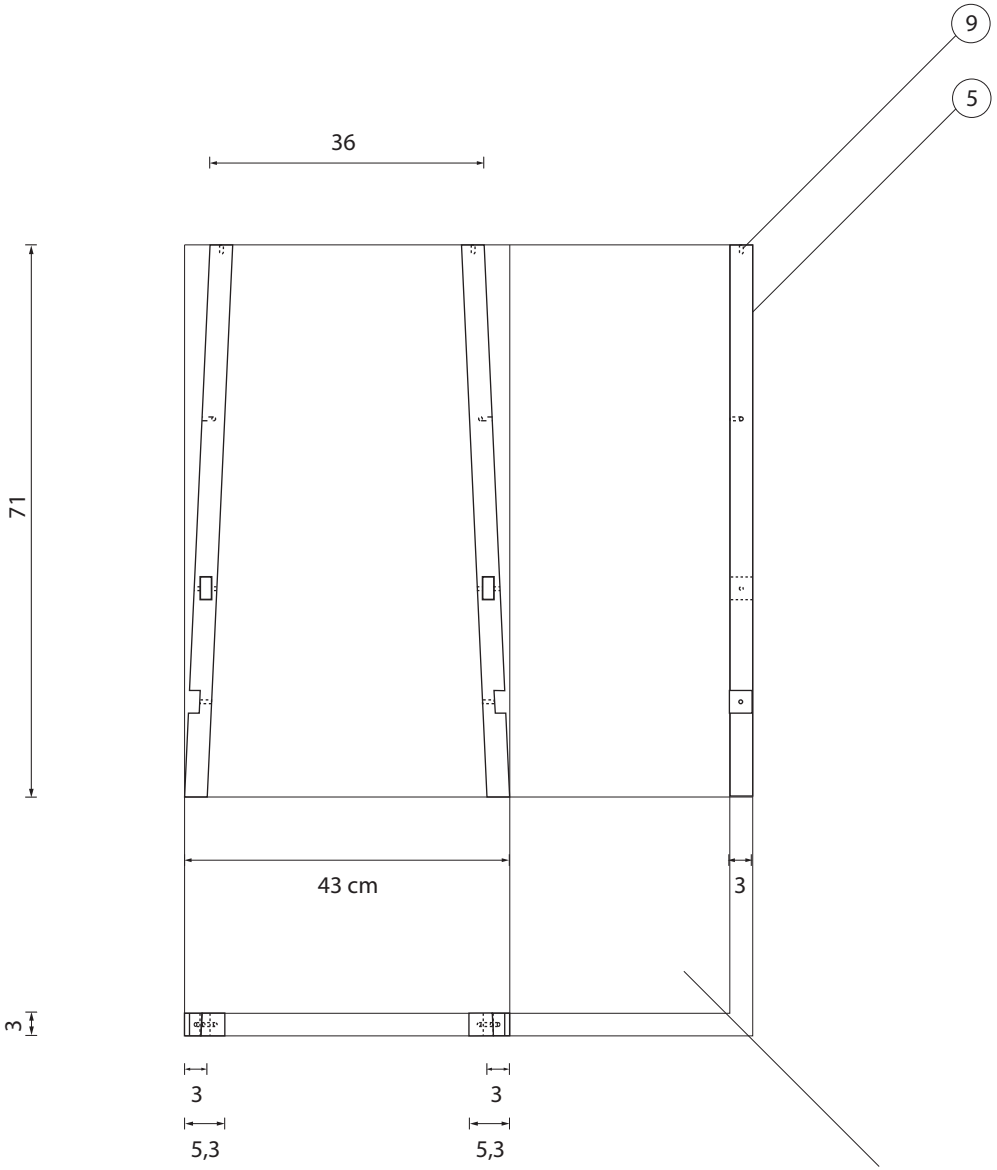

rpr	nbr	désignation	matière	observations
9	6	perforation cheville		
5	2	pied marches haute et milieu	hêtre	

	Marche pied Pièce 5	
19/01/2012		Format A4
Laëtitia Avril		Échelle 1/10 - cm

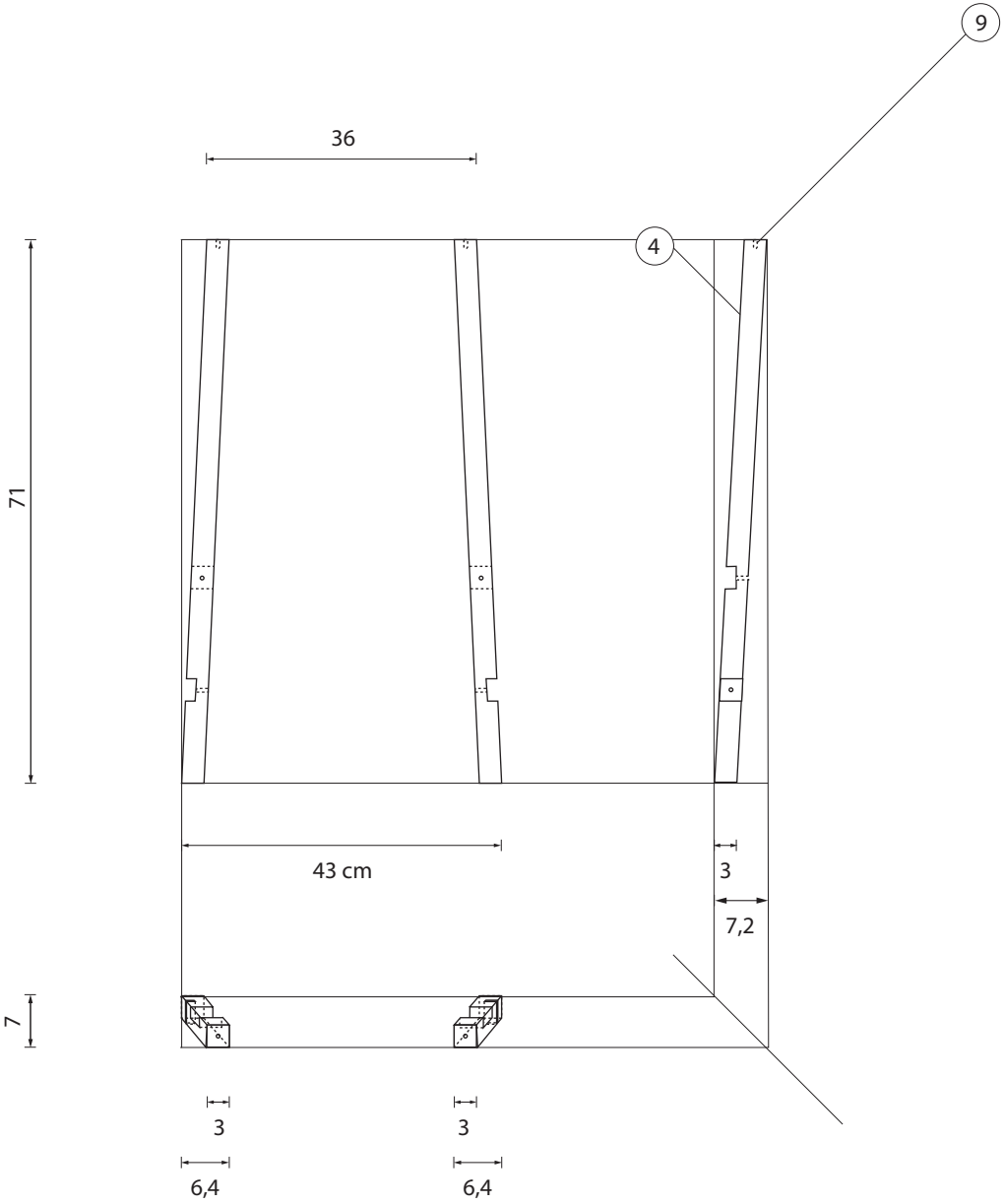

rpr	nbr	désignation	matière	observations
9	6	perforation cheville		
4	2	grand pied	hêtre	

	Marche pied Pièce 4	
19/01/2012		Format A4
Laëtitia Avril		Échelle 1/10 - cm

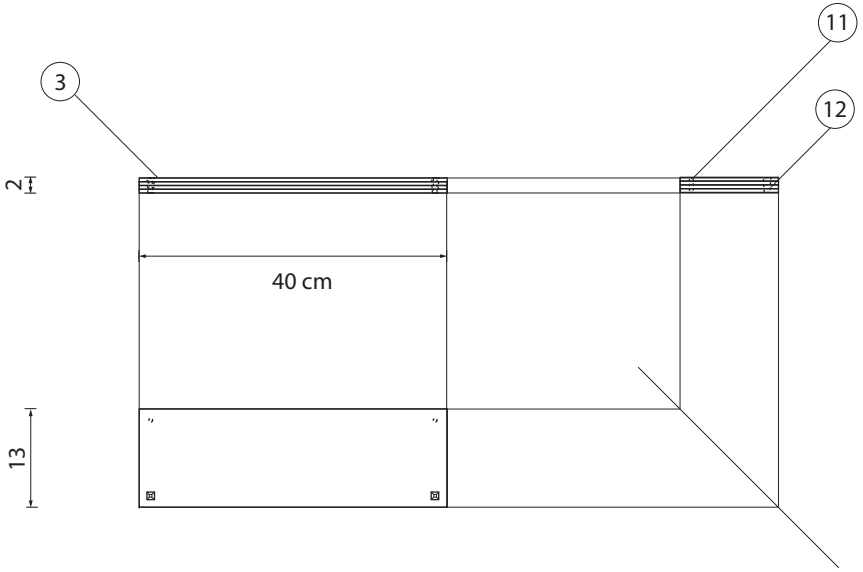

rpr	nbr	désignation	matière	observations
12	2	perforation tourillon conique		
11	2	perforation cheville		
3	4	marche basse	hêtre	

	Marche pied Pièce 3	
19/01/2012		Format A4
Laëtitia Avril		Échelle 1/10 - cm

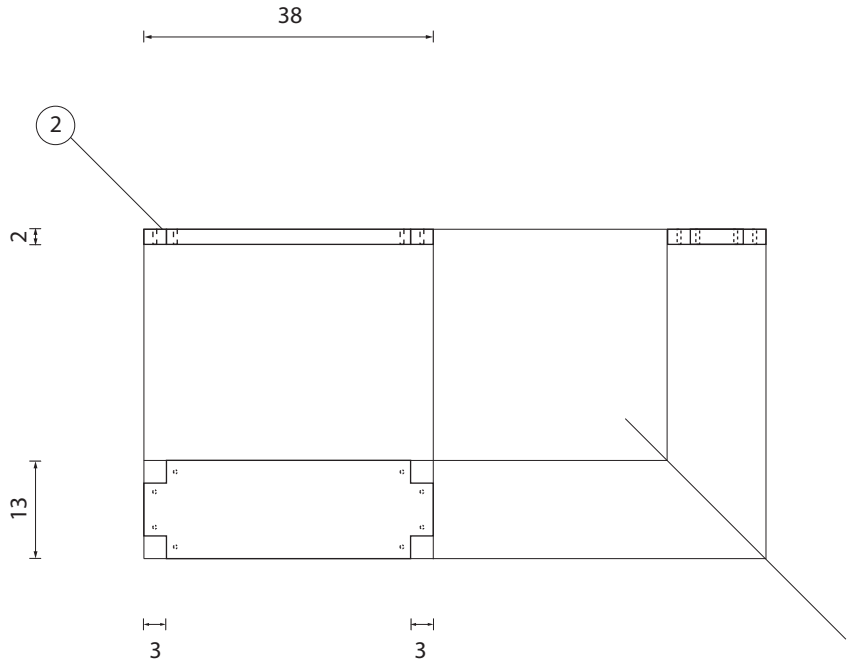

2	1	marche milieu	hêtre	
rpr	nbr	désignation	matière	observations

	Marche pied Pièce 2	
19/01/2012		Format A4
Laëtitia Avril		Échelle 1/10 - cm

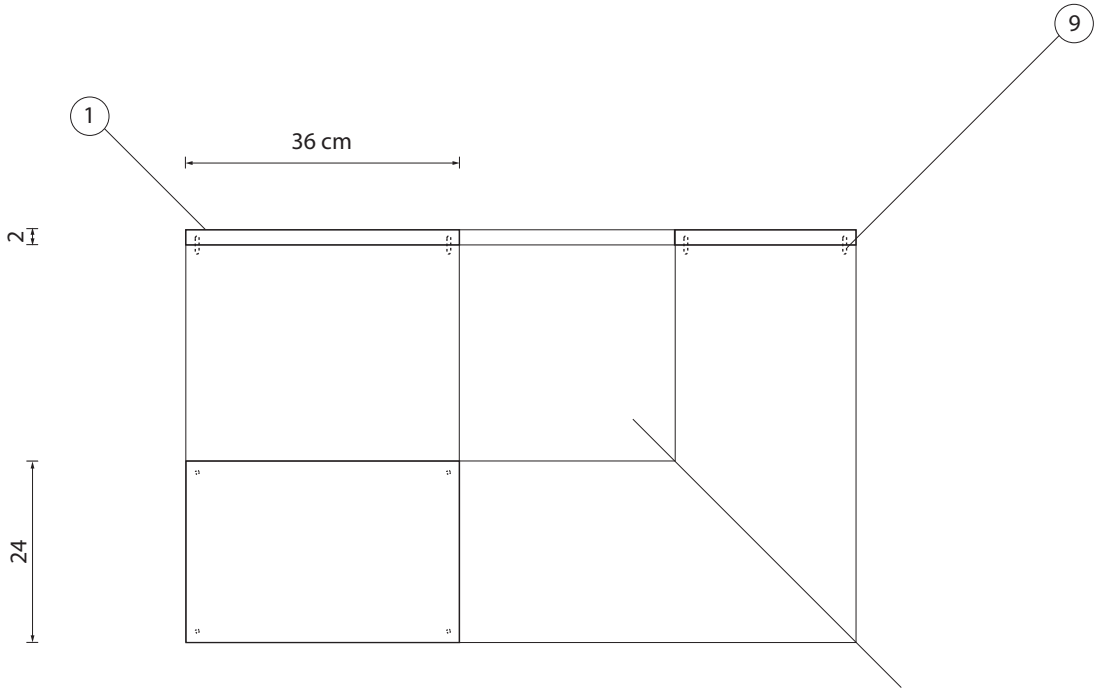

9	6	perforation cheville		
1	1	marche haute	hêtre	
rpr	nbr	désignation	matière	observations

	Marche pied Pièce 1	
19/01/2012		Format A4
Laëtitia Avril		Échelle 1/10 - cm

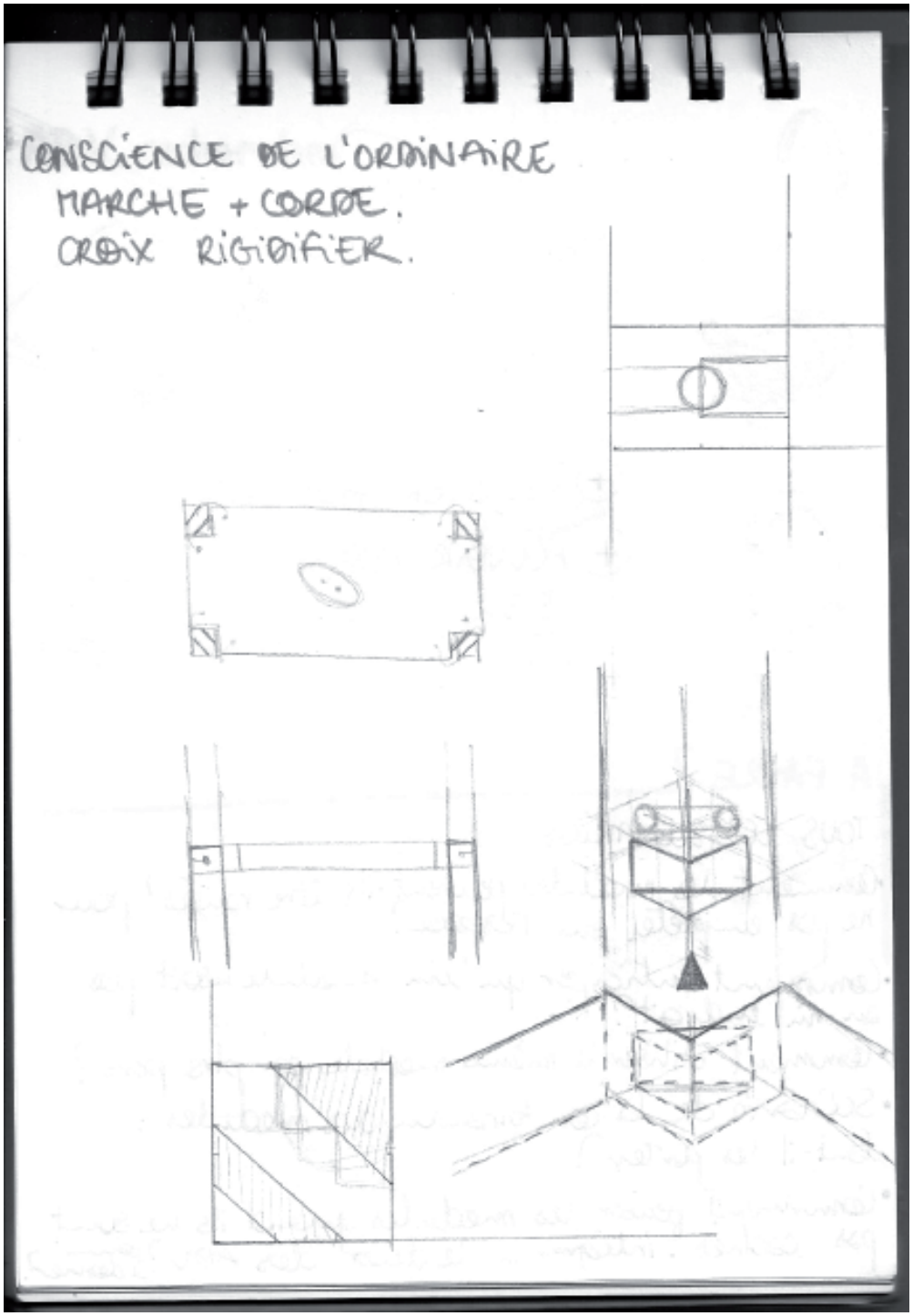

CE QU'IL MANQUE

- Résolution de l'assemblage ficelle. A savoir laquelle des propositions est la plus résistante.

- Interrogation sur la résistance de la ceinture. wwwA savoir si elle est aussi efficace qu'une croix.

- Communication du projet à l'usager à préciser. Ajouter plus de visuels démonstratifs.

- Terminer le prototype.

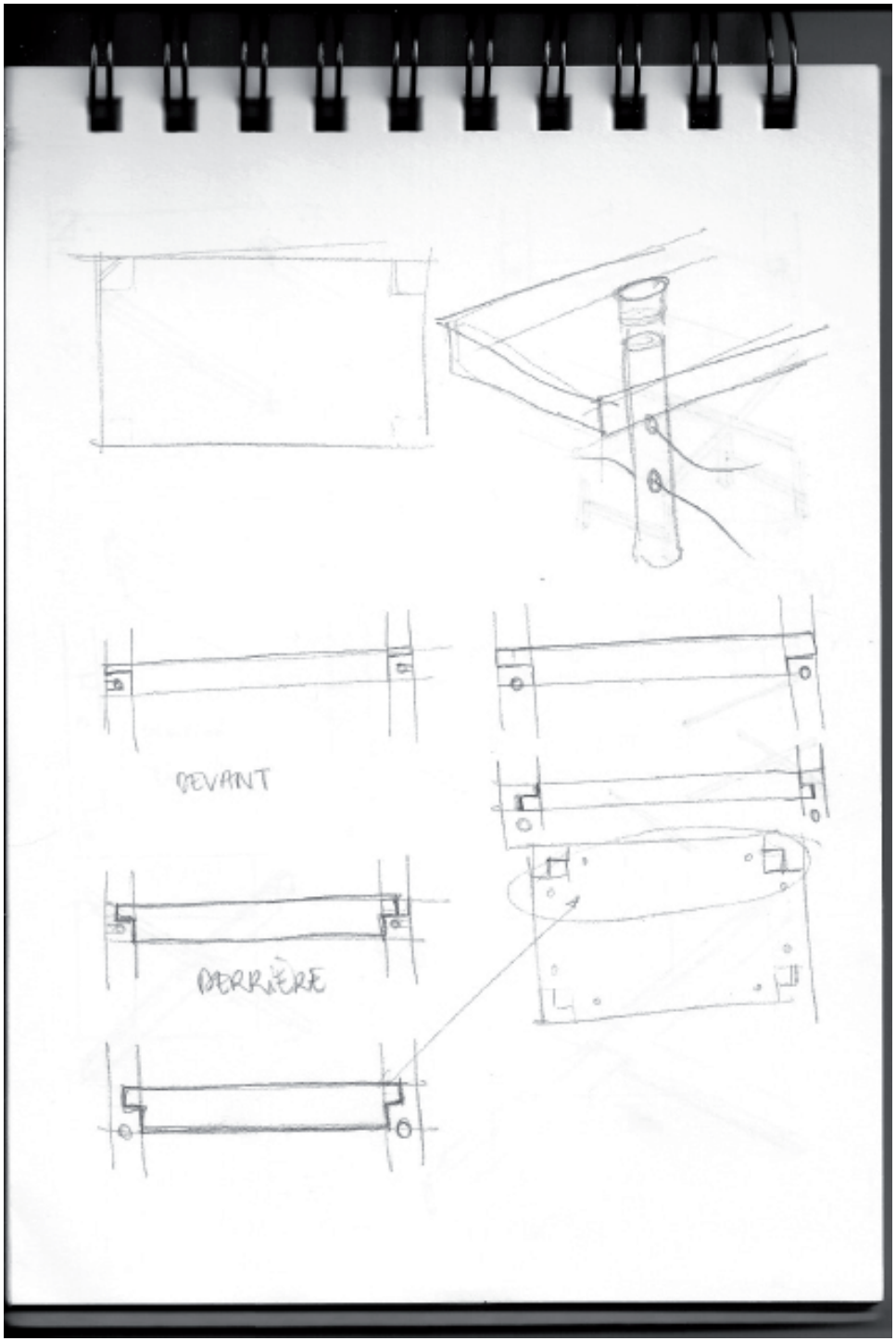
DEVANT
DERRIÈRE

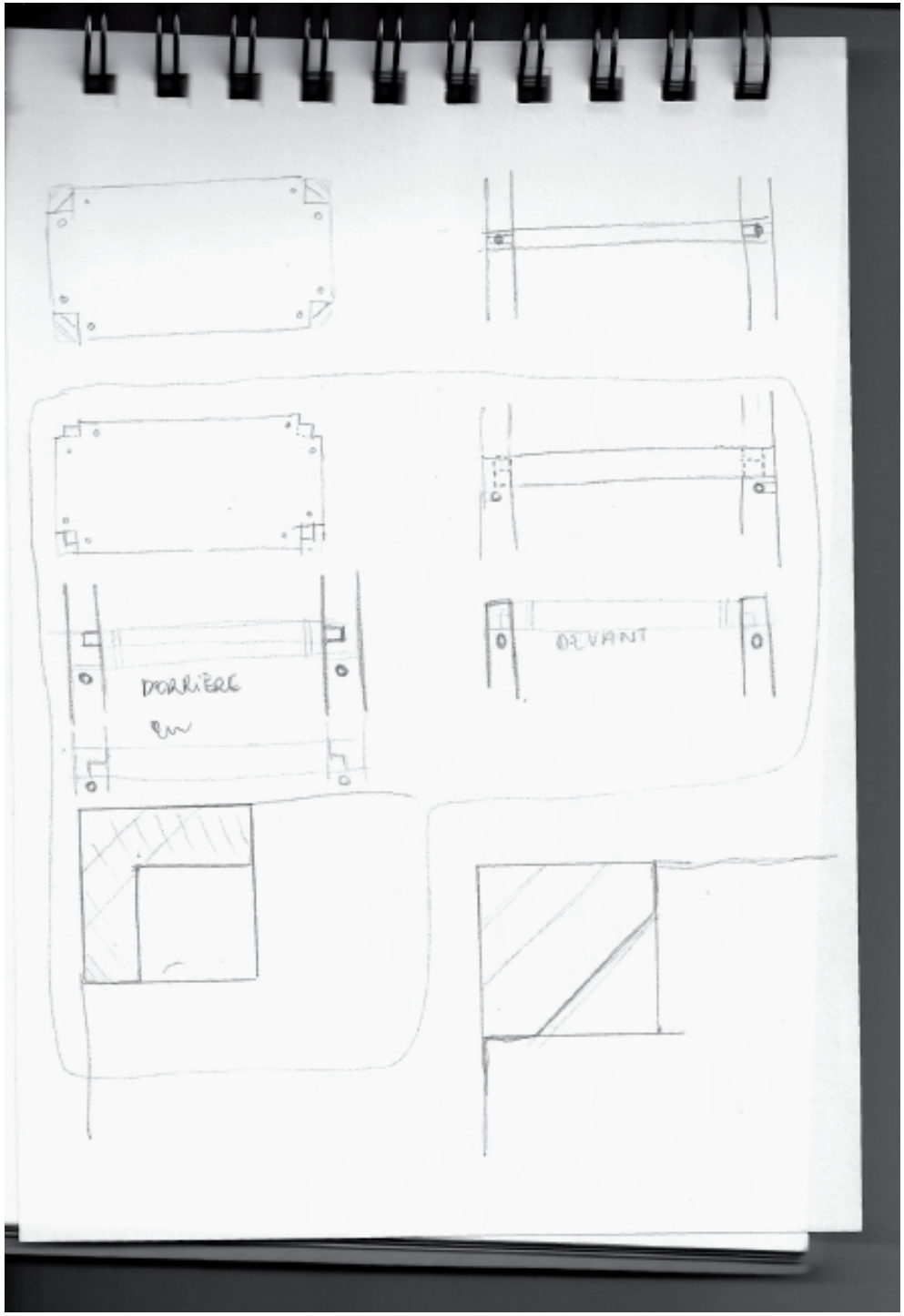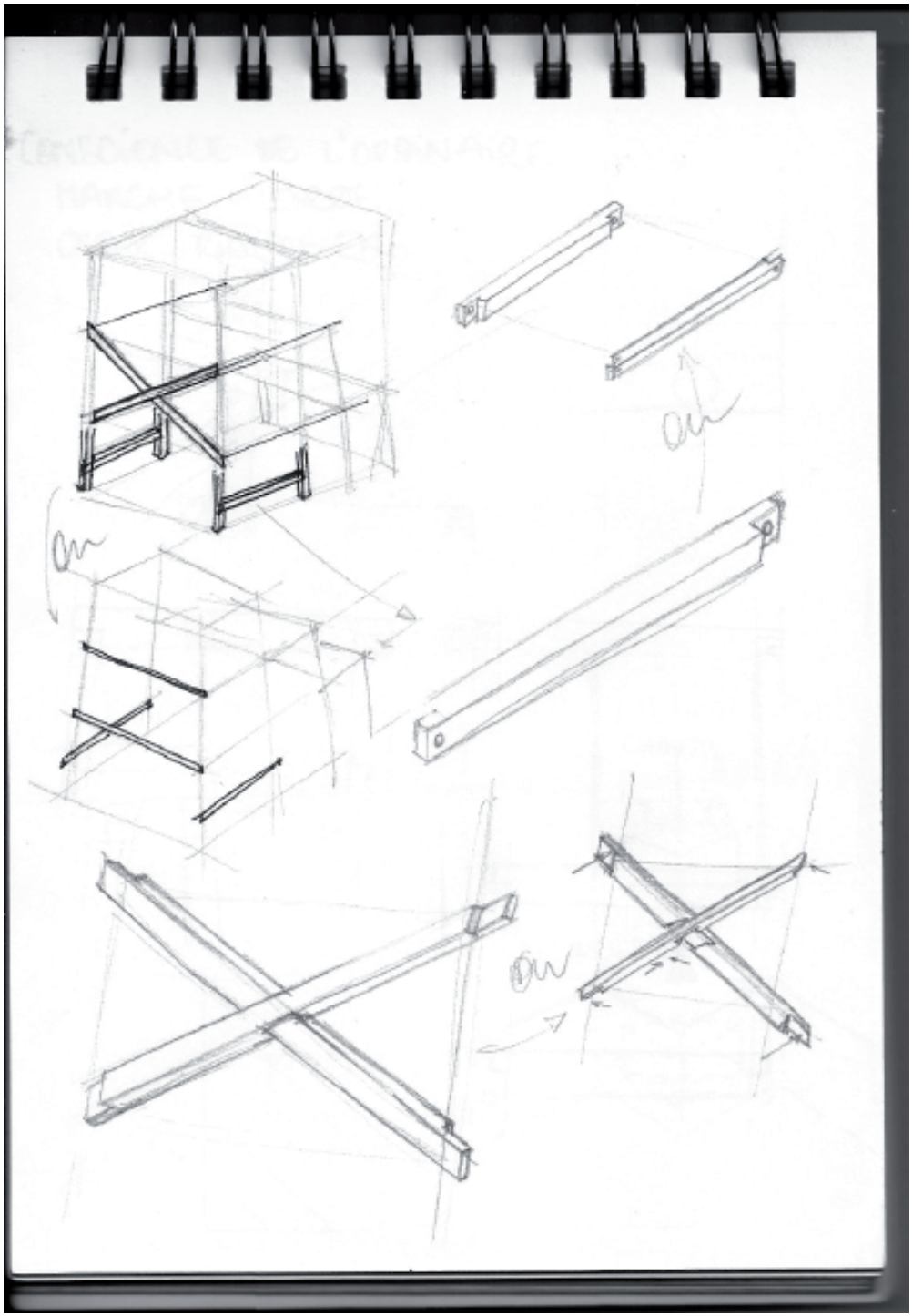
DERRIÈRE
DEVANT